C.I.P. "ETI" de Tudela	Hoja de Proceso	Nombre:
		Curso: 1º G.S. Mecanizado
		Curso: 2007-08

Escala: 1:1	Material: F-1120	Denominación	Material Bruto	Firma

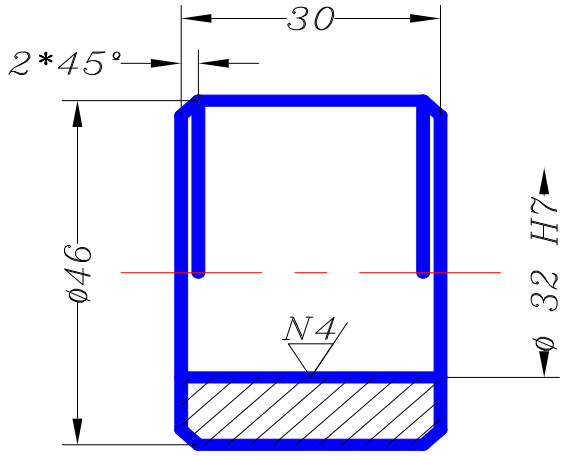

F	O	Designación	Croquis	Herramienta de trabajo	Herramienta de verificación	Nº de pasadas	Velocidad de Corte m/min	Rev/min	Avance	Tiempo

F	O	Designación	Croquis	Herramienta de trabajo	Herramienta de verificación	Nº de pasadas	Velocidad de Corte m/min	Rev/min	Avance	Tiempo