C.I.P. "ETI" de Tudela	Hoja de Proceso	Nombre:
		Curso: 1º G.S. Mecanizado
		Curso: 2010-11

Escala:	Material:	Denominación	Material Bruto	Firma
1:1	F-1120	Hembra ajuste conico	Ø45x40	

Tolerancias	
24H7	$^{+21}_{0}$
30H7	$^{+21}_{0}$

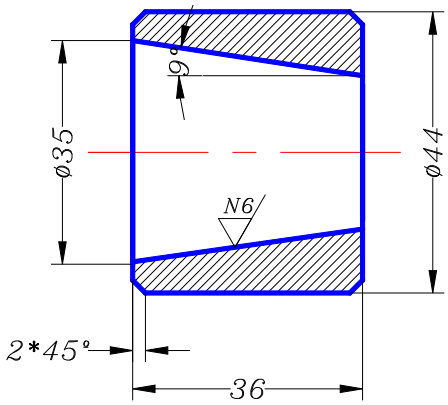

F	O	Designación	Croquis	Herramienta de trabajo	Herramienta de verificación	Nº de pasadas	Velocidad de Corte m/min	Rev/min	Avance	Tiempo

F	O	Designación	Croquis	Herramienta de trabajo	Herramienta de verificación	Nº de pasadas	Velocidad de Corte m/min	Rev/min	Avance	Tiempo